1

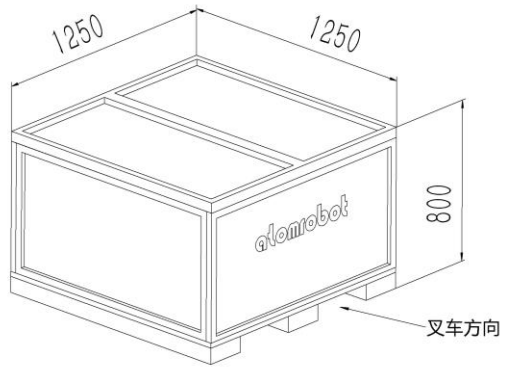
1250
1250
800
alomobot
叉车方向

2

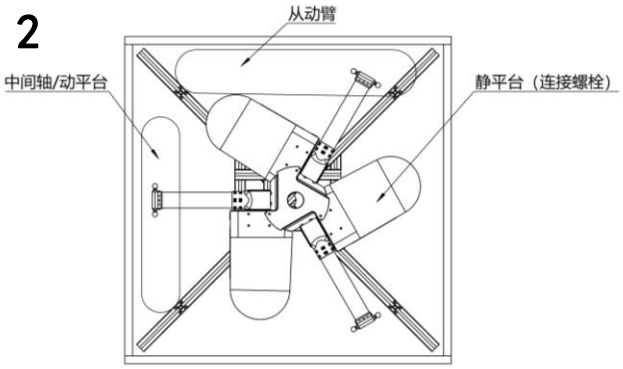
从动臂
中间轴/动平台
静平台（连接螺栓）

3

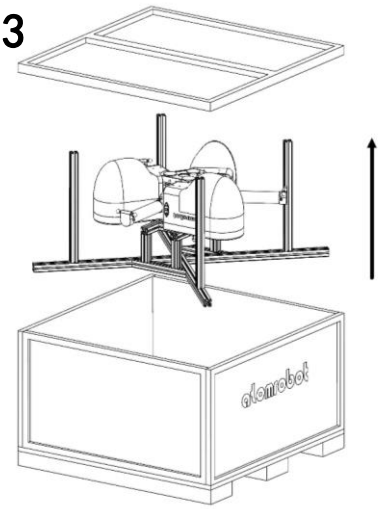
alomobot
开启方向

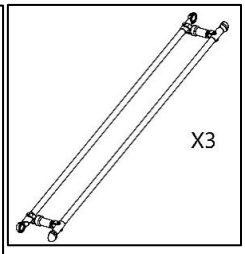
X3

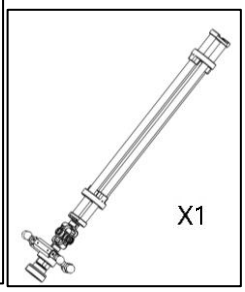
X1

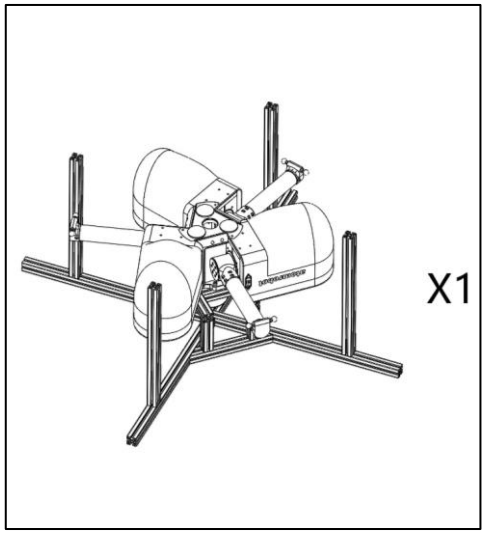
X1

4

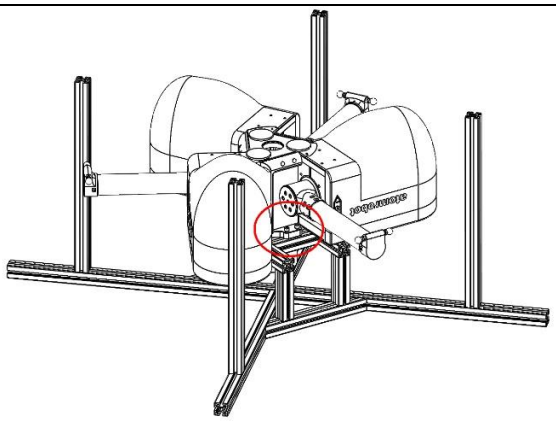

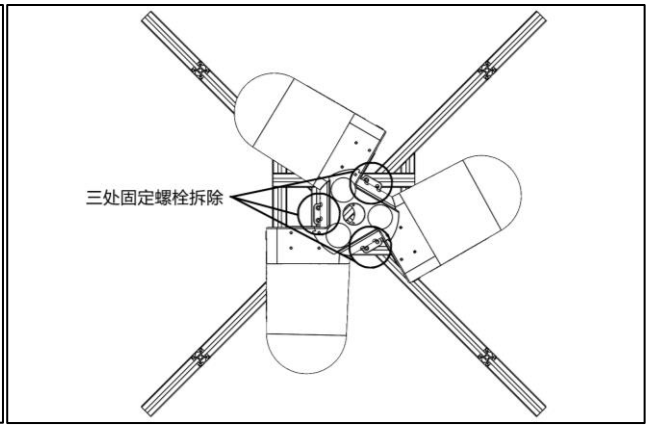
三处固定螺栓拆除

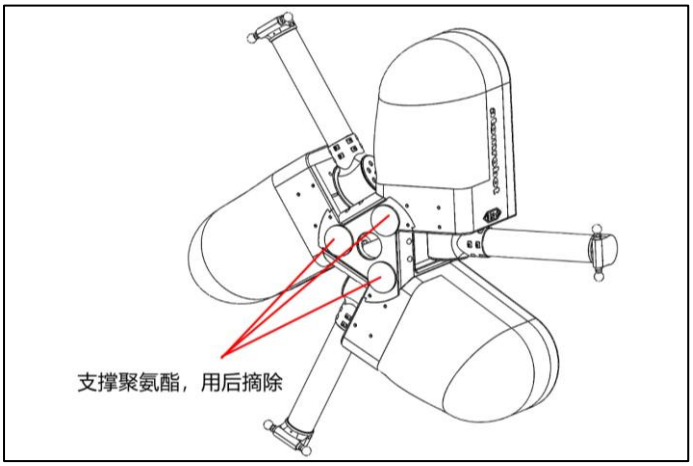
支撑聚氨酯，用后摘除

5

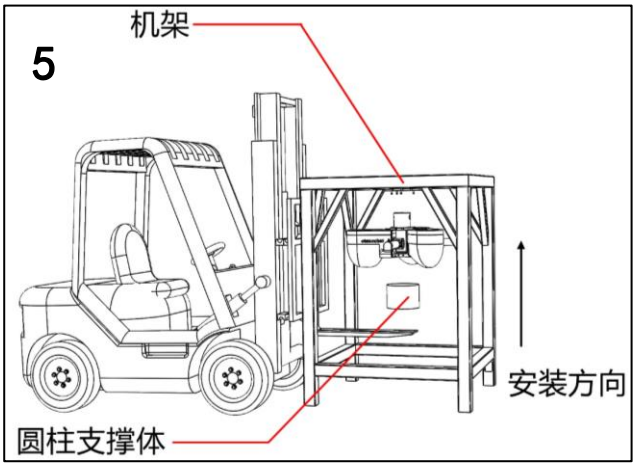
机架
安装方向
圆柱支撑体

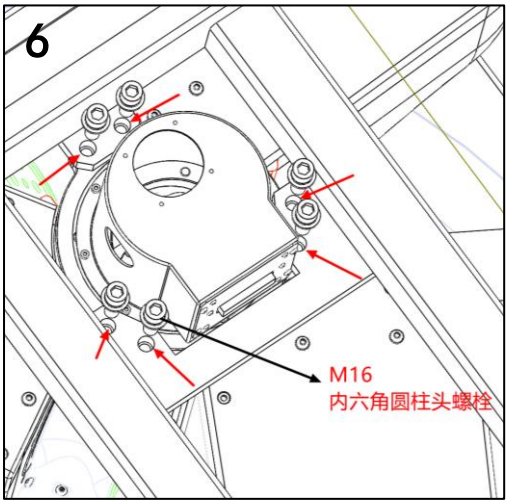
6
M16
内六角圆柱头螺栓

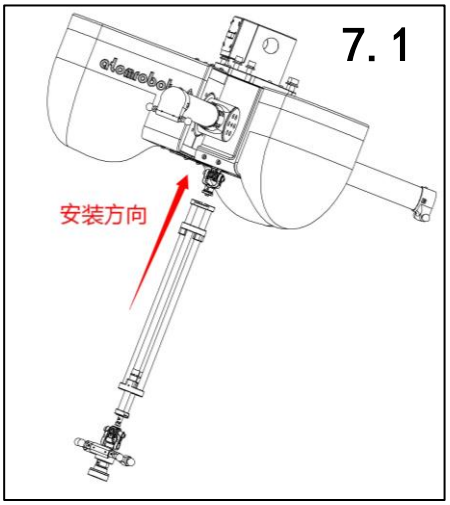
7. 1
安装方向

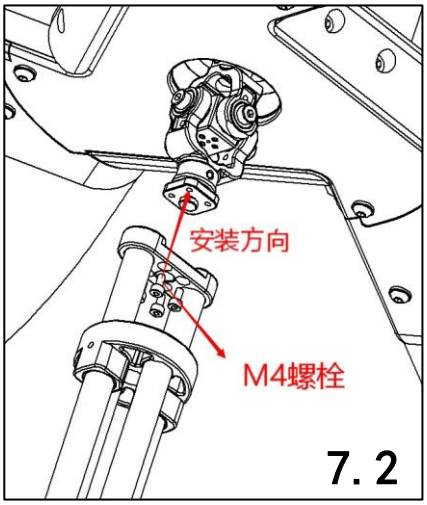
安装方向
M4螺栓
7. 2

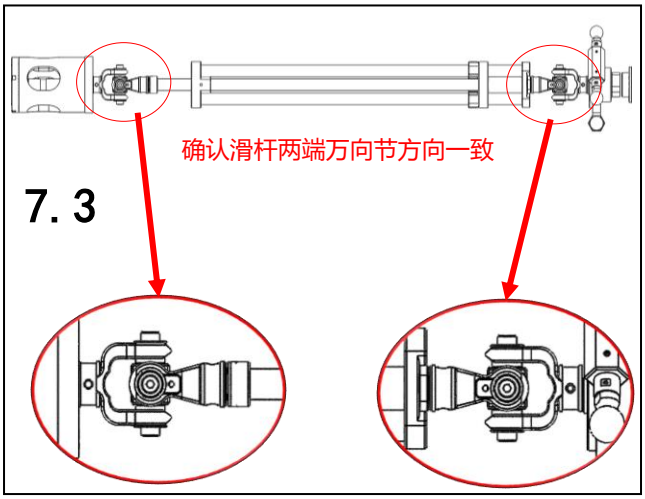
确认滑杆两端万向节方向一致
7. 3

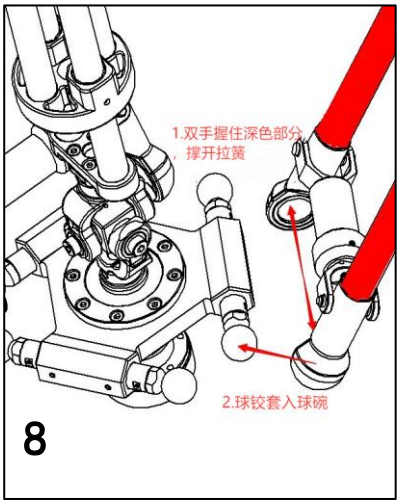
1.双手握住深色部分，撑开拉簧
2.球铰套入球碗
8

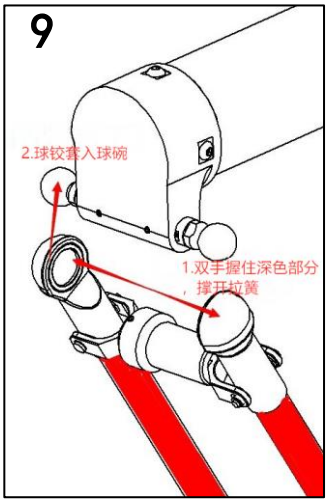
9
2.球铰套入球碗
1.双手握住深色部分，撑开拉簧

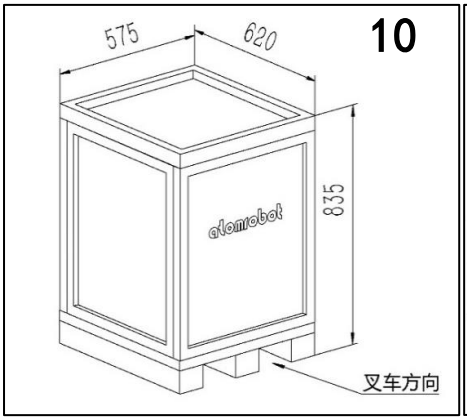
575
620
835
10
叉车方向

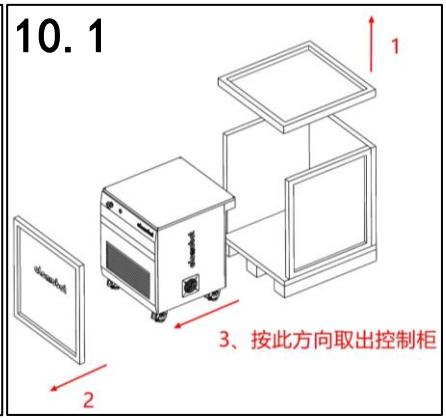
10. 1
1
2
3、按此方向取出控制柜

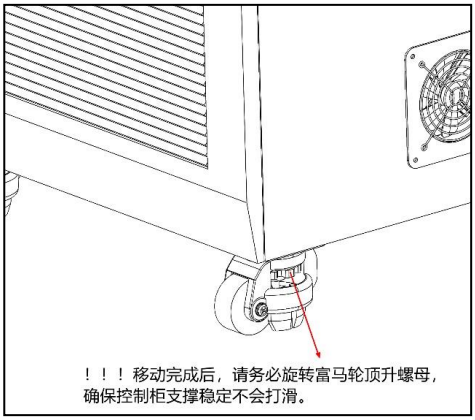
！！！移动完成后，请务必旋转富马轮顶升螺母，
确保控制柜支撑稳定不会打滑。